DiKolor

LED CONTROLLERS

EASY RGB

Руководство пользователя

DiKolor *EASY RGB*

ОПИСАНИЕ

DiKolor *EASY RGB* — удобный светодиодный пульт работающий по радио сигналу для управления многоцветной светодиодной лентой RGB.

Радио сигнал с контроллера передается на приемник управления *DiKolor EASY RGB RECEIVER 5A*.

УПРАВЛЕНИЕ

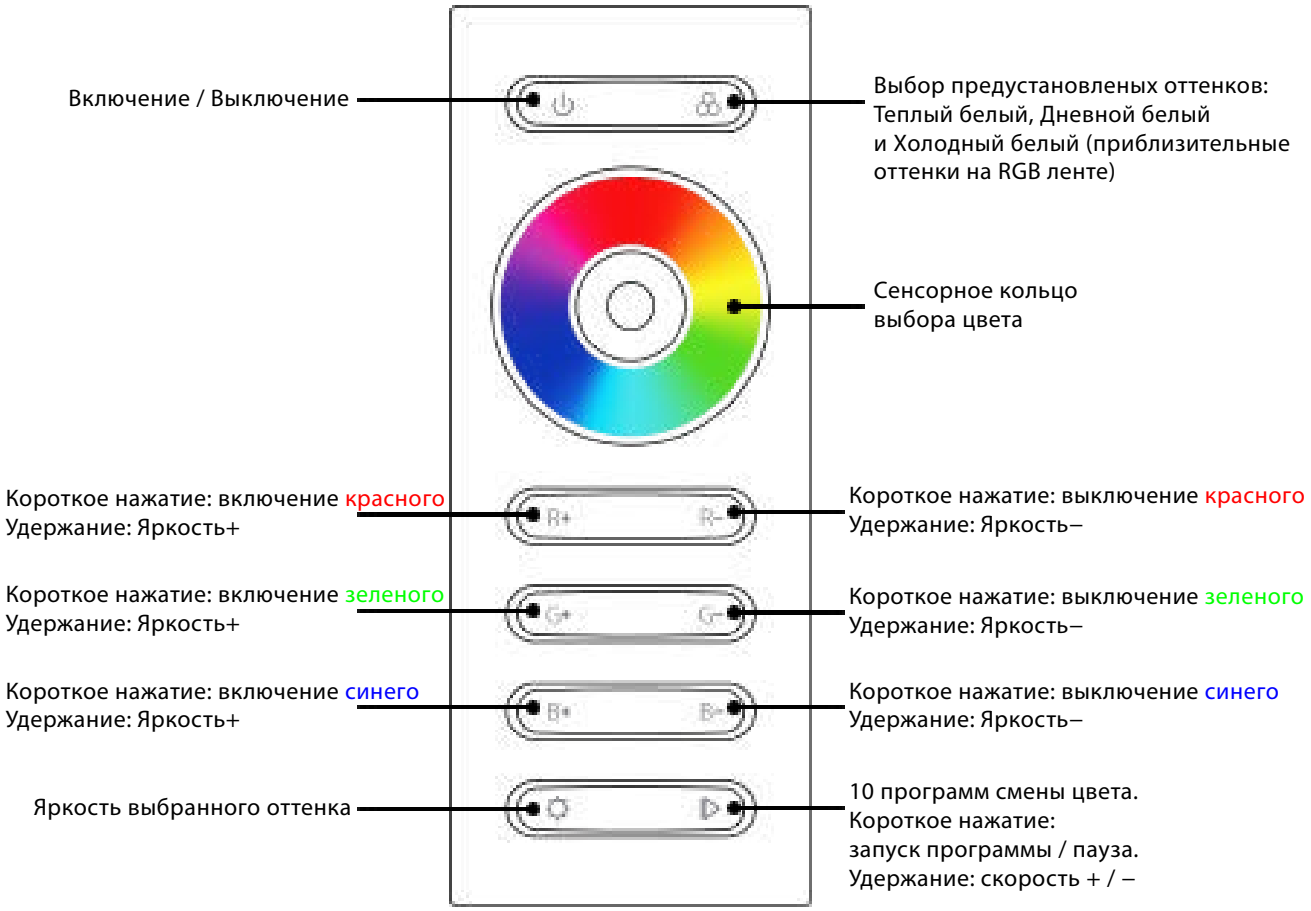

ТЕХНИЧЕСКИЕ ХАРАКТЕРИСТИКИ

Контроллер:

Количество зон управления	1
Длина x Ширина x Толщина (мм)	120 x 48 x 17

Приемник:

Рабочее напряжение	12/24V DC
Количество каналов	3 (R, G, B)
Мощность приемника на канал	5A
Максимальная нагрузка при 12V DC	180 Вт
Максимальная нагрузка при 24V DC	360 Вт
Радиус приема сигнала	20 метров
Длина x Ширина x Высота (мм)	145 x 46 x 16

DiKolor *EASY RGB*

СХЕМА ПОДКЛЮЧЕНИЯ
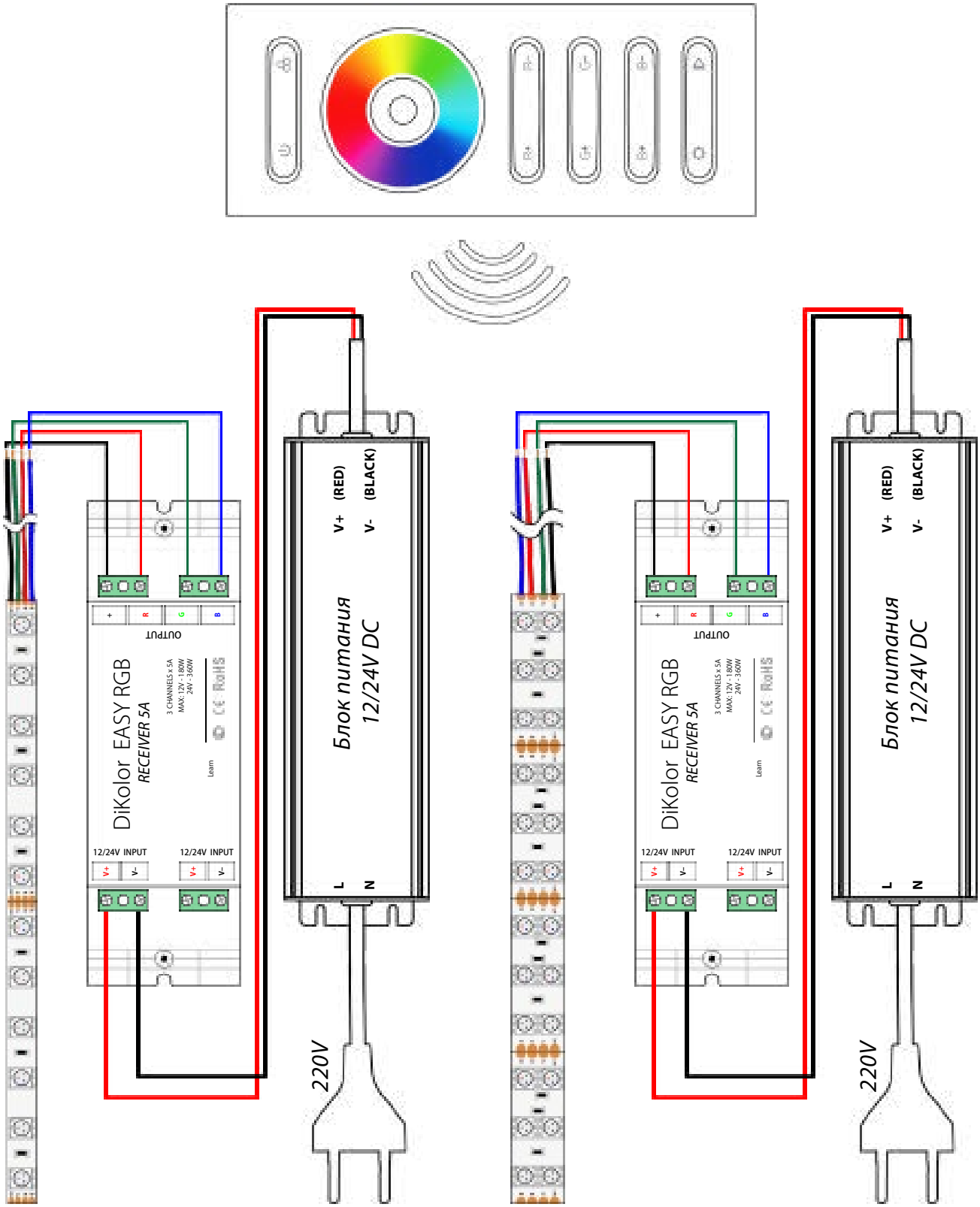
Чтобы подключить контроллер *DiKolor EASY RGB* к приемнику *RECEIVER 5A*, на приемнике кратковременно нажмите кнопку программирования, затем на пульте проведите пальцем по сенсорному кольцу.
Дополнительные приемники программируются также.