ЛИНЕЙНЫЙ СВЕТИЛЬНИК
TALUM E63.32

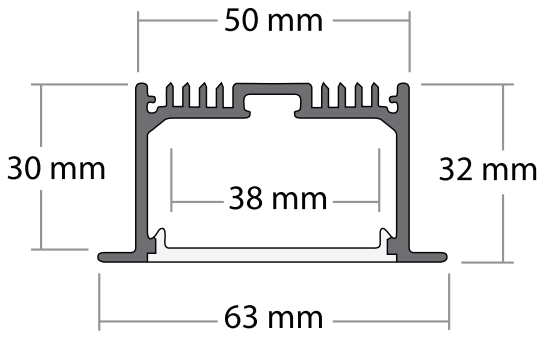

ТЕХНИЧЕСКИЕ ХАРАКТЕРИСТИКИ

Ширина x Высота	63 x 32
Длина	2000 / 2500
Монтажное отверстие	50 x 30
Максимальная ширина ленты	38

размеры указаны в мм

Варианты установки линейных светильников TALUM E63.32:

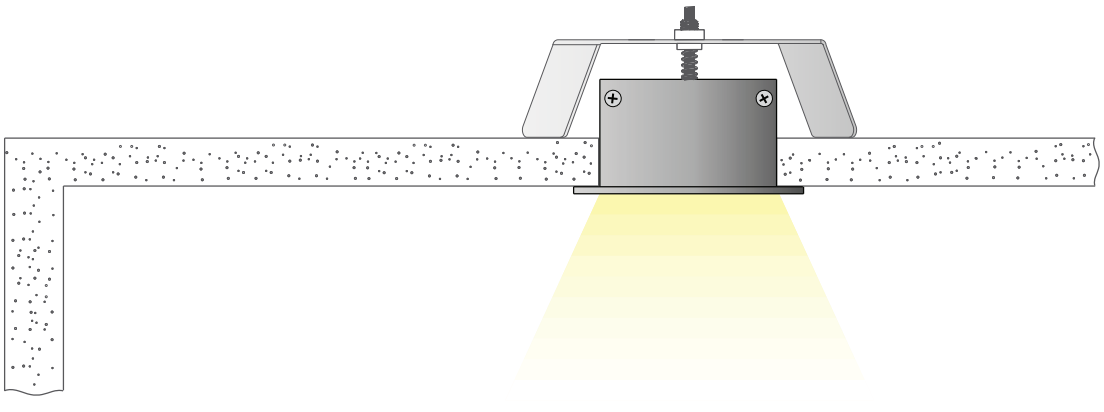

Если длина светильника превышает 2000 мм,
каждый отрезок светодиодной ленты следует подключать с двух ее сторон.

Монтаж **встраиваемого светильника**

1

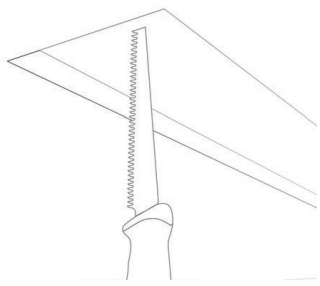

Подготовить монтажное отверстие для установки светильника.

2

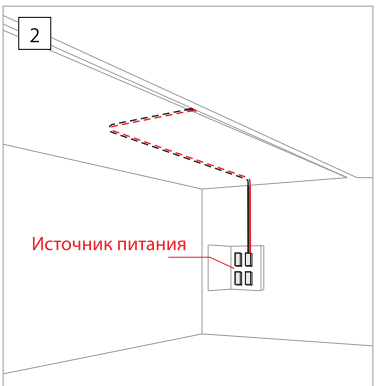

Подвести электропитание к месту установки светильника.

3

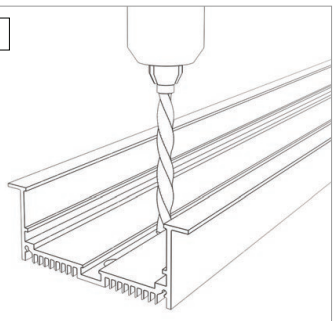

Просверлить отверстия под монтажный крепеж и вывод провода электропитания.

4

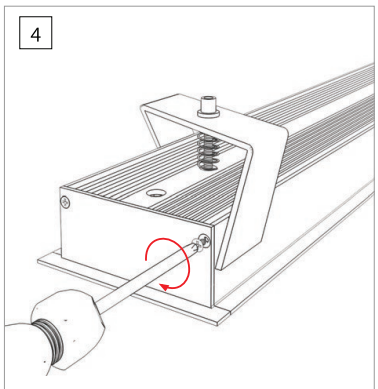

Установить монтажный крепеж.
Зафиксировать боковые заглушки.

5

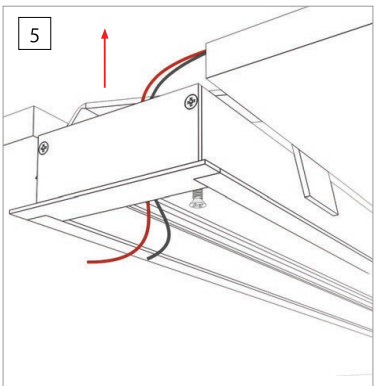

Установить корпус в монтажное отверстие, вывести провод электропитания.

6

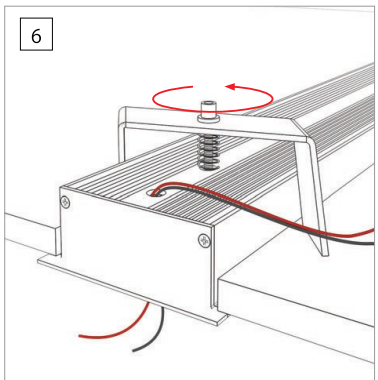

Зафиксировать монтажный крепеж.

7

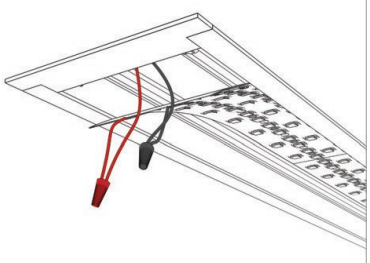

Наклеить и подключить к источнику питания светодиодную ленту.

8

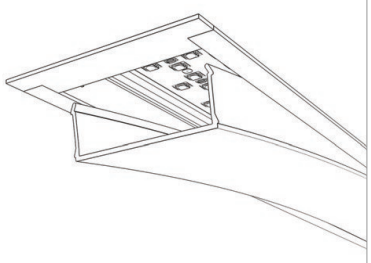

Установить рассеиватель.

9

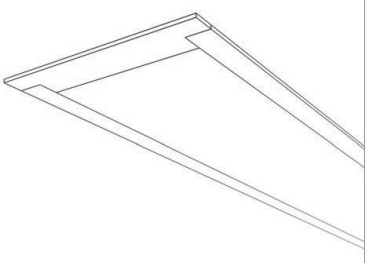

Светильник готов!