IAMLED™ RGB 120

Важно знать! Если монтаж произведен правильно - светодиодная лента прослужит вам долго!
Перед установкой светодиодной ленты внимательно прочитайте данные рекомендации!

Многоцветная светодиодная лента **IAMLED RGB 120** подключается к светодиодному контроллеру и блоку питания 24V DC. Для подключения 5 метров светодиодной ленты понадобится блок питания 24V DC, мощностью не меньше 140 Ватт (5 метров x 28 Ватт = 140 Ватт), а для 10 метров не меньше 280 Ватт.

Кратность резки светодиодной ленты **IAMLED RGB 120** составляет 6 светодиодов, или каждые 5 см. Резать ленту следует строго по меткам указанным на ленте.

Светодиодная лента уже имеет специальное клейкое основание 3M для простой установки. Перед тем как наклеить ленту - протрите и высушите поверхность на которую будет наклеена лента.

Каждый провод на светодиодной ленте имеет свое обозначение +, R, G и B. Подключать следует согласно полярности к четырем контактам на светодиодном контроллере +, R, G и B.

Важно знать! Максимальная длина одного отрезка светодиодной ленты не должна превышать 5 метров. Для подключения дополнительной светодиодной ленты следует протягивать отдельный провод от светодиодного контроллера. Нельзя соединять 5 метровые отрезки ленты между собой - лента выйдет из строя!

Для управления многоцветной лентой дополнительно используются светодиодные контроллеры DiKolor.

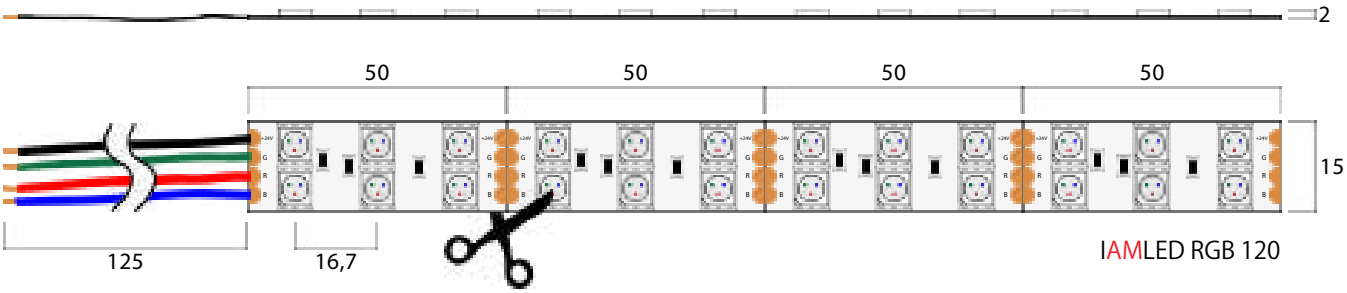

ТЕХНИЧЕСКИЕ ХАРАКТЕРИСТИКИ:

Тип светодиода	5050 (RGB)
Количество светодиодов	600 LED (120 / 1 метр)
Рабочее напряжение	24V DC
Потребляемая мощность	140 Вт (28 Вт / 1 метр)
Кратность резки	6 LED / 5 см
Угол света	120°
Длина x Ширина x Высота (мм)	5000 x 15 x 2

ВЫСОКАЯ ЯРКОСТЬ IP20

IAMLED™ RGB 120
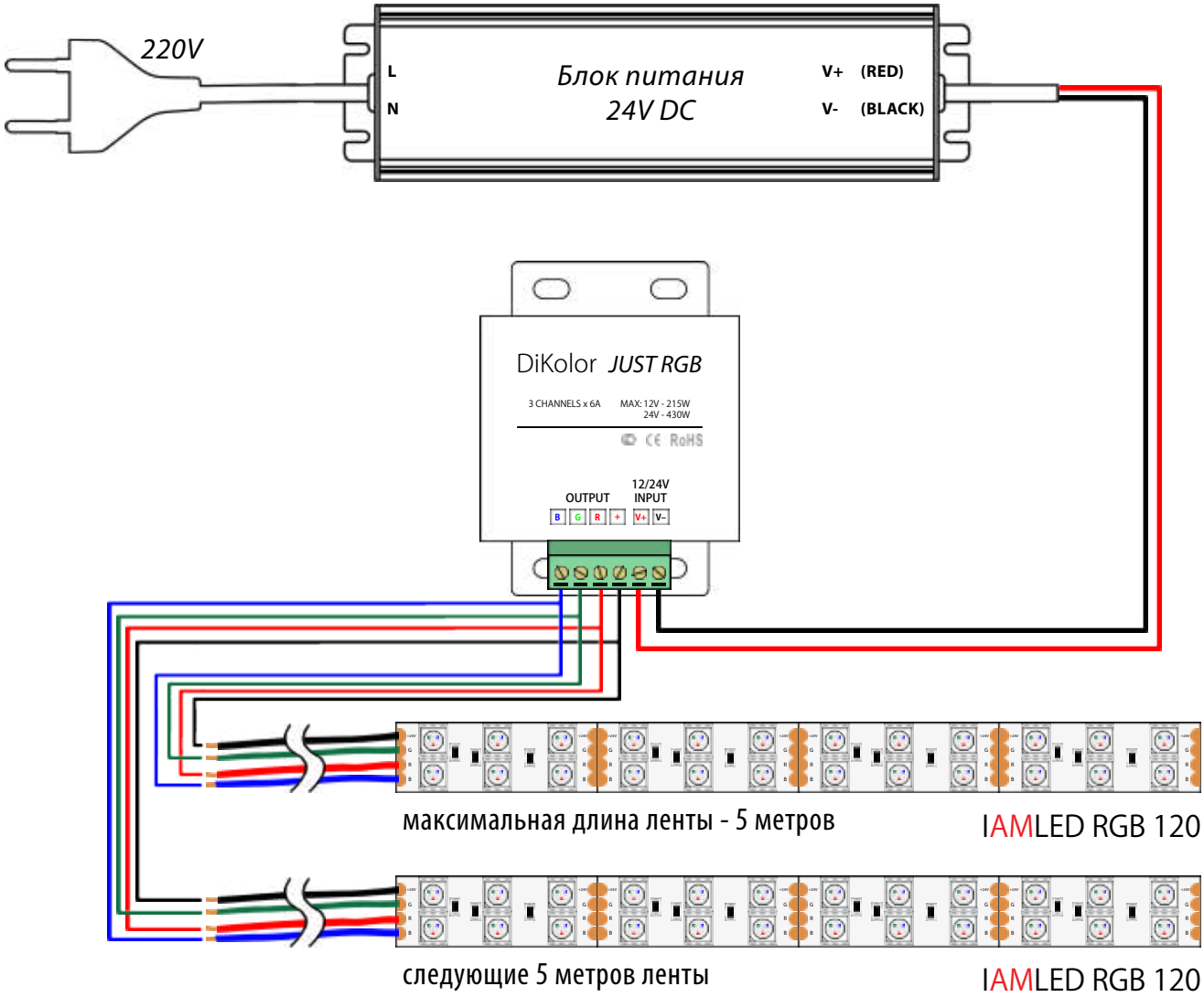
СХЕМА ПОДКЛЮЧЕНИЯ СВЕТОДИОДНОЙ ЛЕНТЫ К СВЕТОДИОДНОМУ КОНТРОЛЛЕРУ И БЛОКУ ПИТАНИЯ: