# IAMLED™ TRI WHITE 90

**Важно знать! Если монтаж произведен правильно - светодиодная лента прослужит вам долго!**
**Перед установкой светодиодной ленты внимательно прочитайте данные рекомендации!**

Многоцветная светодиодная лента **IAMLED TRI WHITE 90** подключается к светодиодному контроллеру и блоку питания 24V DC. Для подключения 5 метров светодиодной ленты понадобится блок питания 24V DC, мощностью не меньше 37 Ватт (5 метров x 7,4 Ватт = 37 Ватт), а для 10 метров не меньше 74 Ватт.

Кратность резки светодиодной ленты **IAMLED TRI WHITE 90** составляет 15 светодиодов, или каждые 16,6 см. Резать ленту следует строго по меткам указанным на ленте.

Светодиодная лента уже имеет специальное клейкое основание 3M для простой установки. Перед тем как наклеить ленту - протрите и высушите поверхность на которую будет наклеена лента.

Каждый провод на светодиодной ленте имеет свое обозначение +, CW, DW и WW. Подключать следует согласно полярности к четырем контактам на светодиодном контроллере +, R, G и B.

**Важно знать!** Максимальная длина одного отрезка светодиодной ленты не должна превышать 5 метров. Для подключения дополнительной светодиодной ленты следует протягивать отдельный провод от светодиодного контроллера. Нельзя соединять 5 метровые отрезки ленты между собой - лента выйдет из строя!

Для управления многоцветной лентой дополнительно используются светодиодные контроллеры DiKolor.

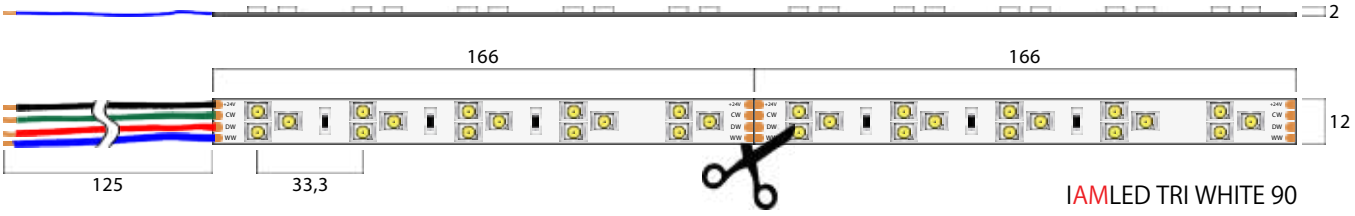

IAMLED TRI WHITE 90

## ТЕХНИЧЕСКИЕ ХАРАКТЕРИСТИКИ:

| | |
|---|---|
| Тип светодиода | 3528 (White) |
| Количество светодиодов | 450 LED (90 / 1 метр) |
| Рабочее напряжение | 24V DC |
| Потребляемая мощность | 37 Вт (7,4 Вт / 1 метр) |
| Кратность резки | 15 LED / 16,6 см |
| Световой поток (яркость) | 720 lm / 1 метр (8 lm / LED) |
| Цветопередача CRI | 75 Ra |
| Угол света | 120° |
| Длина x Ширина x Высота (мм) | 5000 x 12 x 2 |

УВЕЛИЧЕННАЯ ЯРКОСТЬ IP20

# IAMLED™ TRI WHITE 90
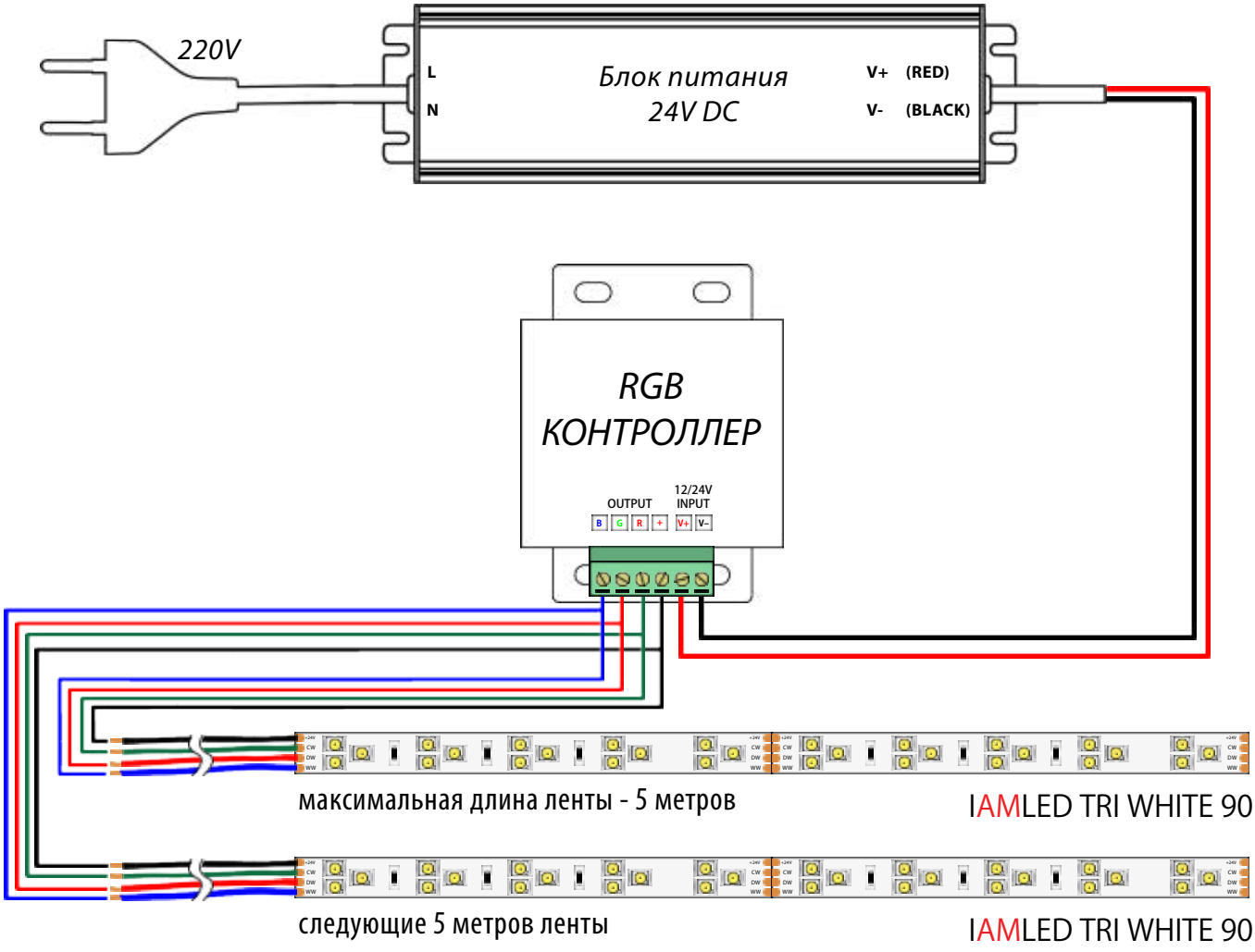
**СХЕМА ПОДКЛЮЧЕНИЯ СВЕТОДИОДНОЙ ЛЕНТЫ К СВЕТОДИОДНОМУ КОНТРОЛЛЕРУ И БЛОКУ ПИТАНИЯ:**